川越観光バス　路線図

東松山市内循環・桶川市内循環・鳩山町内循環・鳩山町営路線　バス路線は除く

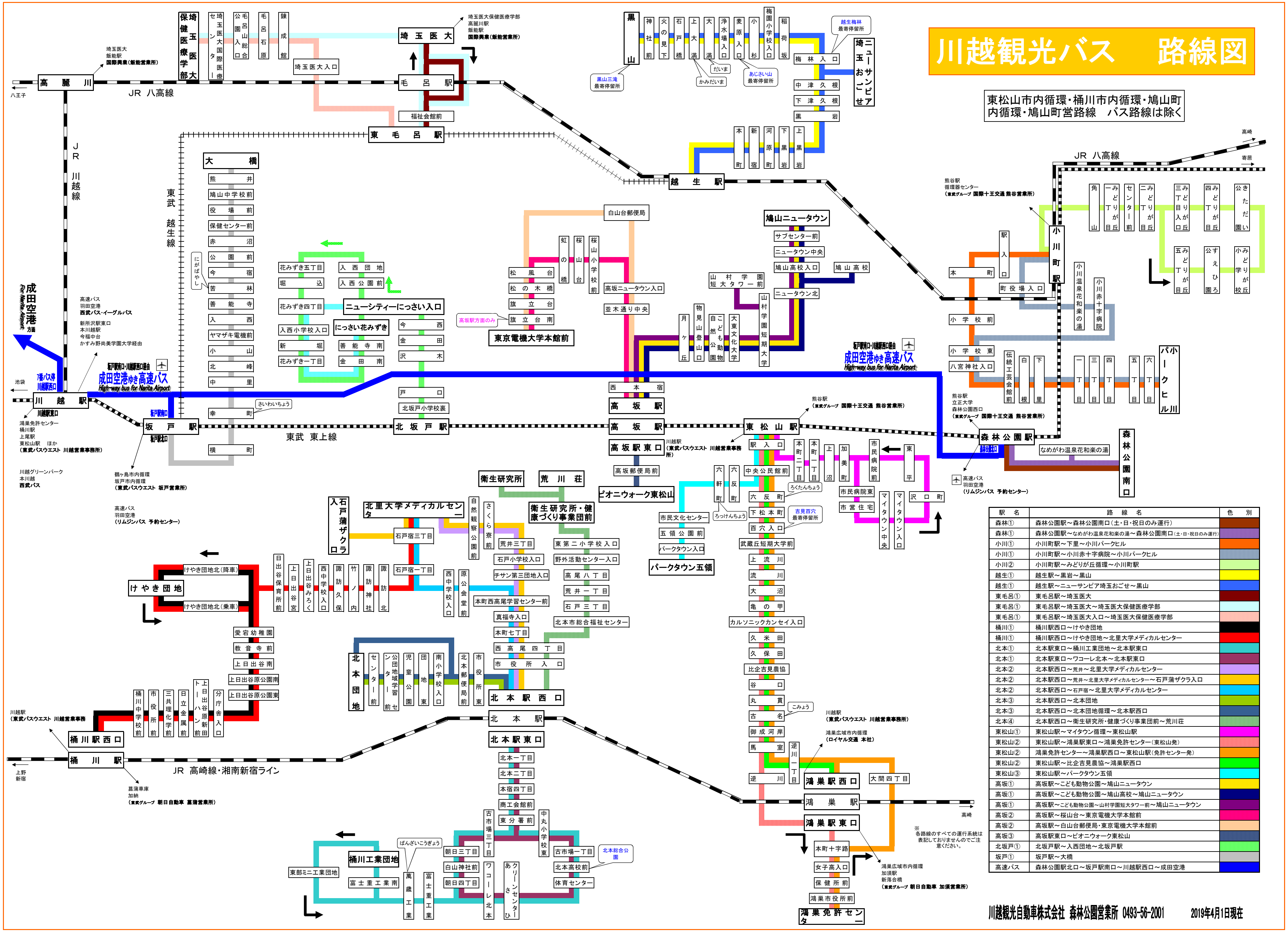
JR 八高線
JR 川越線
東武 越生線
東武 東上線
JR 高崎線・湘南新宿ライン
高麗川
八王子
毛呂駅
東毛呂駅
福祉会館前
埼玉医大
埼玉医大入口
保健医療学部
埼玉医大国際医療センター
越生駅
黒山
梅林入口
中津久根
下津久根
黒岩
埼玉ニューサンピアおごせ
越生梅林 最寄停留所
黒山三滝 最寄停留所
あじさい山 最寄停留所
大橋
熊井
鳩山中学校前
役場前
保健センター前
赤沼
公園前
今宿
苦林
善能寺
入西
ヤマザキ電機前
小山
北峰
中里
幸町
横町
にがばやし
さいわいちょう
坂戸駅
北坂戸駅
川越駅
池袋
花みずき五丁目
堀込
花みずき四丁目
入西小学校入口
新堀
花みずき一丁目
入西団地
入西公園前
ニューシティーにっさい入口
にっさい花みずき
今西
金田
沢木
善能寺南
金田南
戸口
北坂戸小学校裏
白山台郵便局
松風台
松の木橋
旗立台
旗立台南
東京電機大学本館前
高坂駅方面のみ
高坂ニュータウン入口
並木通り中央
鳩山ニュータウン
サブセンター前
ニュータウン中央
鳩山高校入口
鳩山高校
ニュータウン北
山村学園短大タワー前
西本宿
高坂駅
高坂駅東口
高坂郵便局前
ピオニウォーク東松山
東松山駅
森林公園駅
森林公園南口
なめがわ温泉花和楽の湯
小川町駅
小川パークヒル
成田空港 方面
成田空港ゆき高速バス
High-way bus for Narita Airport
パークタウン五領
市民文化センター
五領公園前
パークタウン入口
鴻巣駅
鴻巣駅西口
鴻巣駅東口
鴻巣免許センター
鴻巣市役所前
北本駅
北本駅西口
北本駅東口
北本団地
桶川工業団地
桶川駅
桶川駅西口
けやき団地
北里大学メディカルセンター
石戸蒲ザクラ
衛生研究所
荒川荘
衛生研究所・健康づくり事業団前
高崎
上野
新宿
熊谷
寄居
※ 各路線のすべての運行系統は表記しておりませんのでご注意ください。
川越観光自動車株式会社 森林公園営業所 0493-56-2001

駅　名	路　線　名	色　別
森林①	森林公園駅～森林公園南口（土・日・祝日のみ運行）	🟫
森林①	森林公園駅～なめがわ温泉花和楽の湯～森林公園南口（土・日・祝日のみ運行）	▨
小川①	小川町駅～下里～小川パークヒル	🟧
小川①	小川町駅～小川赤十字病院～小川パークヒル	▨
小川②	小川町駅～みどりが丘循環～小川町駅	🟩
越生①	越生駅～黒岩～黒山	🟨
越生①	越生駅～ニューサンピア埼玉おごせ～黒山	🟦
東毛呂①	東毛呂駅～埼玉医大	🟥
東毛呂①	東毛呂駅～埼玉医大～埼玉医大保健医療学部	⬜
東毛呂①	東毛呂駅～埼玉医大入口～埼玉医大保健医療学部	▨
桶川①	桶川駅西口～けやき団地	⬛
桶川①	桶川駅西口～けやき団地～北里大学メディカルセンター	🟥
北本①	北本駅東口～桶川工業団地～北本駅東口	🟦
北本①	北本駅東口～ワコーレ北本～北本駅東口	🟪
北本②	北本駅西口～荒井～北里大学メディカルセンター	🟪
北本②	北本駅西口～荒井～北里大学メディカルセンター～石戸蒲ザクラ入口	🟨
北本②	北本駅西口～石戸宿～北里大学メディカルセンター	🟦
北本③	北本駅西口～北本団地	🟩
北本③	北本駅西口～北本団地循環～北本駅西口	🟦
北本④	北本駅西口～衛生研究所・健康づくり事業団前～荒川荘	▨
東松山①	東松山駅～マイタウン循環～東松山駅	🟪
東松山②	東松山駅～鴻巣駅東口～鴻巣免許センター（東松山発）	▨
東松山②	鴻巣免許センター～鴻巣駅西口～東松山駅（免許センター発）	🟧
東松山②	東松山駅～比企吉見農協～鴻巣駅西口	🟩
東松山③	東松山駅～パークタウン五領	🟦
高坂①	高坂駅～こども動物公園～鳩山ニュータウン	▨
高坂①	高坂駅～こども動物公園～鳩山高校～鳩山ニュータウン	🟦
高坂①	高坂駅～こども動物公園～山村学園短大タワー前～鳩山ニュータウン	🟪
高坂②	高坂駅～桜山台～東京電機大学本館前	▨
高坂②	高坂駅～白山台郵便局・東京電機大学本館前	🟧
高坂③	高坂駅東口～ピオニウォーク東松山	▨
北坂戸①	北坂戸駅～入西団地～北坂戸駅	▨
坂戸①	坂戸駅～大橋	⬜
高速バス	森林公園駅北口～坂戸駅南口～川越駅西口～成田空港	🟦

川越観光自動車株式会社　森林公園営業所　0493-56-2001　　　2019年4月1日現在